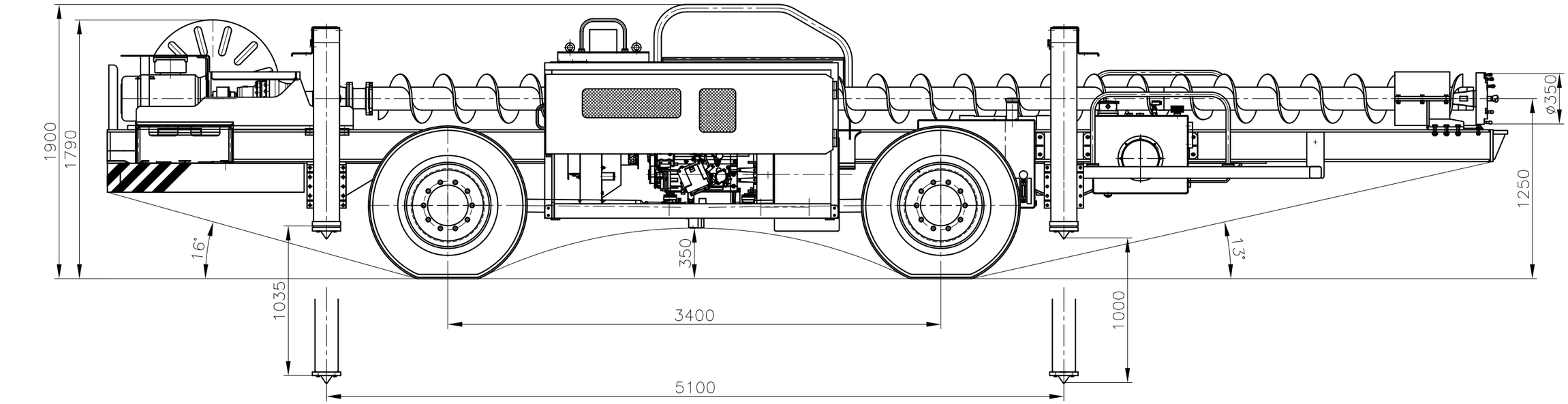

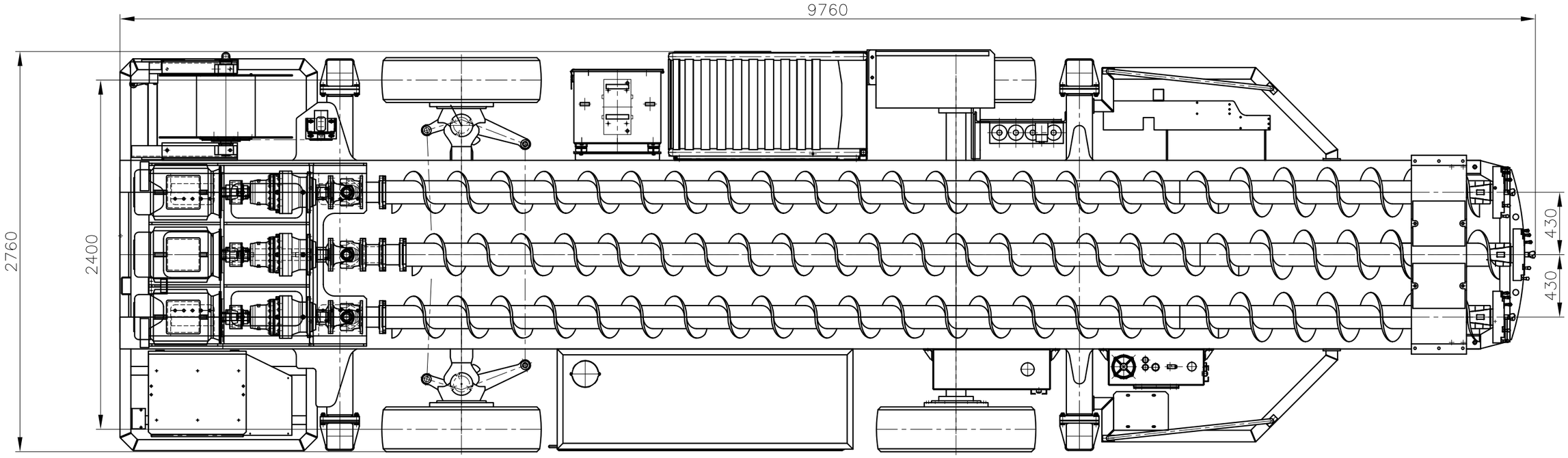

Änderungen n u r mit CAD zulässig!

ÄZ	Mitteilung	Datum	Name
	2014	Datum	Name
Gez.		09.05.	Domey
Bearb.			
Konstr.gepr.			
Stand.			
Schutzvermerk nach DIN ISO 16016			

Allgemeintoleranzen nach DIN ISO 2768 – m

Halbzeug /Rohteil
Projektzeichnung

Benennung
Großlochbohrwagen GB3/350

Zeichnungs–Nr.

Ers. für | Ers. durch

Oberflächenangabe nach DIN EN ISO 1302

Werkstoff

Masse | Blatt Anz. | Nr.

Maßstab 1:20

Bohr- und Anlagentechnik GmbH

Vervielfältigung, Weitergabe an Dritte, Bekanntmachung oder andere Nutzung dieses Konstruktionsdokumentes sind ohne Genehmigung nicht gestattet. Zuwiderhandlung zieht schadenersatzliche Folgen nach sich.

M:\Domey\Projekte\GB3\Projektzeichnung.dwg, 14.05.2014 14:51:19