Vertikalbohrungen

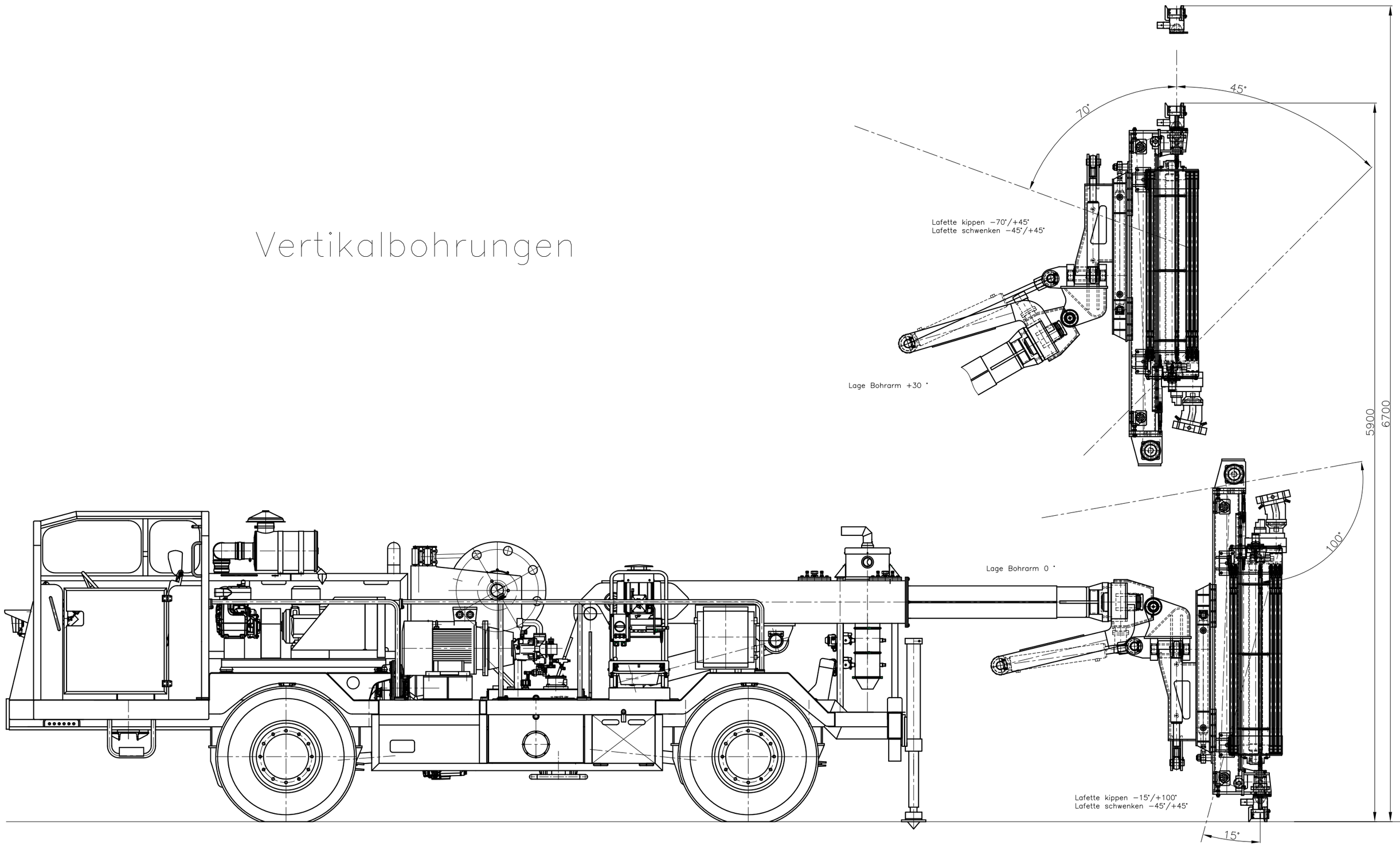

Änderungen n u r mit CAD zulässig!

				Allgemeintoleranzen nach DIN ISO 2768 – m	Oberflächenangabe nach DIN EN ISO 1302
				Halbzeug /Rohteil Arbeitsbereich–Vertikalbohren	Werkstoff
AZ	Mitteilung	Datum	Name		
2016		Datum	Name	Benennung Nahrerkundungsbohrwagen NABO 60/20	Masse / Blatt Anz. / Nr.
Gez.		11.08.	Dorney		Maßstab 1:10
Bearb.					
Konstr.gepr.				Zeichnungs–Nr. 138–000.000.000:0AB	Bohr- und Anlagentechnik GmbH
Stand.					
Schutzvermerk nach DIN ISO 16016				Ers. für / Ers. durch	

Vervielfältigung, Weitergabe an Dritte, Bekanntmachung oder andere Nutzung dieses Konstruktionsdokumentes sind ohne Genehmigung nicht gestattet. Zuwiderhandlung zieht rechtliche Folgen nach sich.